BRESSER JUNIOR

Fémkereső

Használati útmutató • Cikkszám: 16506

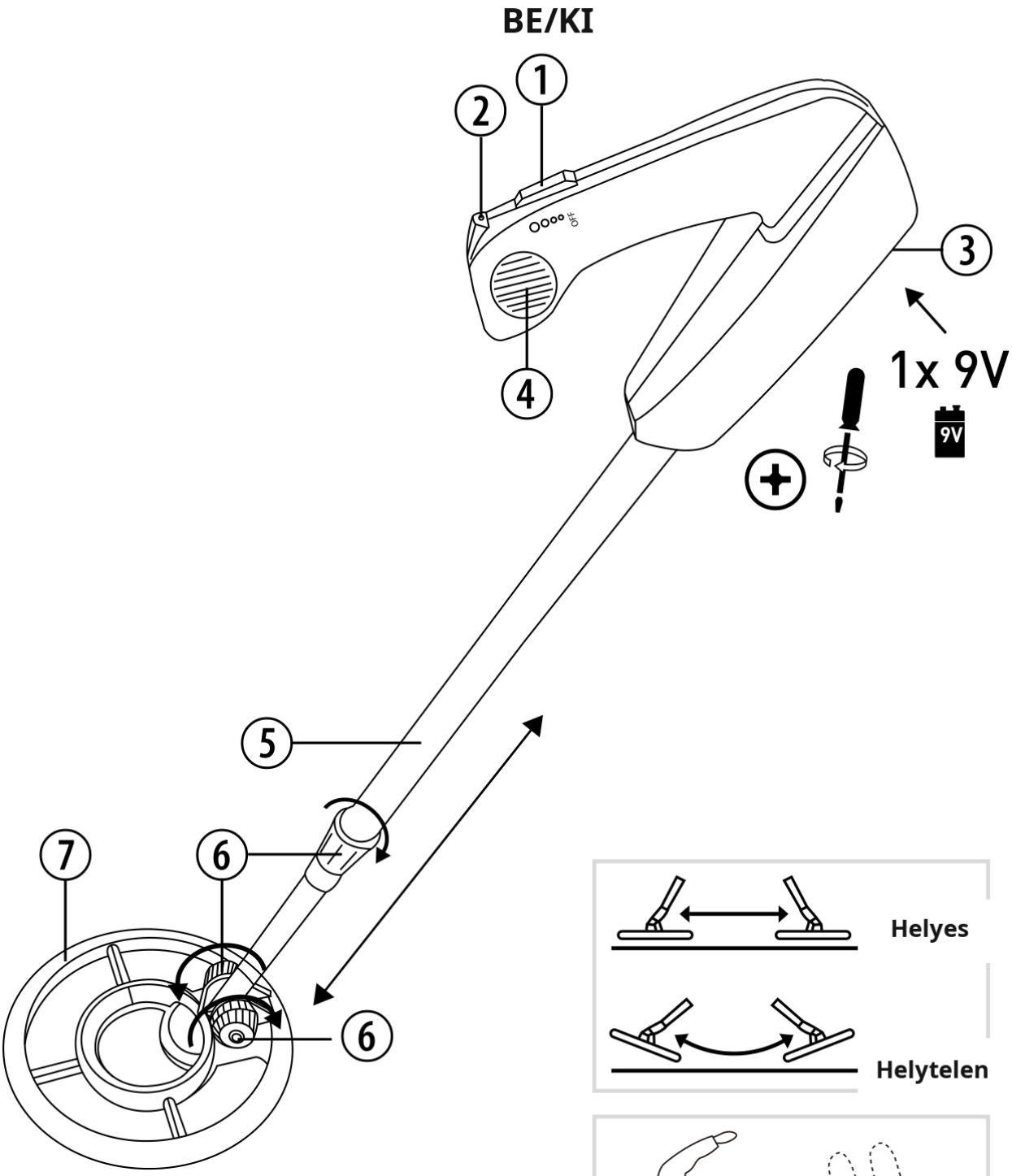

Az ábra számozott részeinek megnevezése a 2. oldalon található.

ÁTTEKINTÉS ÉS BIZTONSÁG

Fontos tudnivalók

Az ábra jelölései

1. Be-/kikapcsoló
2. LED-jelzőfény (zöld/piros)
3. Elemtartó rekesz
4. Hangjelző (csipogó)
5. Állítható hosszúságú szár
6. Rögzítőgyűrű
7. Keresőtekercs

A csomag tartalma és tápellátás

A csomag tartalma: fémkereső és használati útmutató. A készülék előre összeszerelt állapotban érkezik.

Szükséges elem: 1 db 9 V-os elem. **Az elem nem tartozék.**

Az elem behelyezése: Csavarhúzóval nyissa ki az elemtartó rekesz fedelét. Az elemet a rekeszben jelzett (+) és (-) polaritásnak megfelelően helyezze be. Ne erőltesse az elemet fordított polaritással a helyére, mert az károsíthatja a készüléket. Tegye vissza a fedelet, majd csavarhúzóval húzza meg a rögzítőcsavart.

Általános biztonsági figyelmeztetések

- **Felnőtt felügyelete szükséges.** Gyermekek a készüléket kizárólag felnőtt felügyelete mellett használhatják.
- **Fulladásveszély!** A csomagolóanyagokat (például műanyag zacskókat, gumiszalagokat) tartsa gyermekektől távol.
- **3 éves kor alatt nem használható!** A készülék 3 év alatti gyermekek számára nem alkalmas.
- **Anyagi kár veszélye!** Ne szerelje szét a készüléket. Meghibásodás esetén forduljon a forgalmazóhoz, aki szükség esetén a szervizközponttal egyeztet a javításról.
- **Áramütés veszélye!** A készülék elemmel működő elektronikus alkatrészeket tartalmaz. Kizárólag az útmutatóban leírt módon használja.
- **Vegyi égési sérülés veszélye!** Az elemeket tartsa távol a gyermekektől. Sérült vagy kifolyt elem bőrrel érintkezve marási sérülést okozhat. Szükség esetén viseljen megfelelő védőkesztyűt.
- **Tűz- és robbanásveszély!** Ne tegye ki a készüléket magas hőmérsékletnek. A készüléket és az elemet ne zárja rövidre, és ne dobja tűzbe.
- Csak az ajánlott típusú elemet használja. A lemerült elemet cserélje újra; különböző típusú, márkájú vagy kapacitású elemeket ne használjon együtt. Ha hosszabb ideig nem használja a készüléket, vegye ki belőle az elemet.
- **A nem újratölthető elemeket tilos tölteni!** Töltés közben felrobbanhatnak.
- Az újratölthető elemek csak felnőtt felügyelete mellett tölthetők; töltés előtt ki kell venni őket a játékból.
- A gyártó nem vállal felelősséget a helytelenül behelyezett elem okozta károkért.

ÜZEMBE HELYEZÉS ÉS KEZELÉS

A fémkereső használata

A fémkeresés szabályai

1. A fémkeresők használatára vonatkozó előírások országonként és helyenként eltérhetnek. A keresés megkezdése előtt tájékozódjon az adott területen érvényes szabályokról és jogszabályokról.
2. Tartsa tiszteletben a magántulajdont. Magánterületre csak a tulajdonos engedélyével lépjen be.
3. Történelmi vagy régészeti jelentőségű tárgyakat soha ne rongáljon meg.
4. Ha nem tudja eldönteni, milyen tárgyat talált, kérjen tanácsot egy közeli múzeumtól vagy történelmi szervezettől.
5. A kiásott gödröket temesse vissza, és ügyeljen arra, hogy ne okozzon kárt a környezetben.
6. A megtalált szemetet és hulladékot gyűjtse össze, és megfelelően helyezze el.

A szár hosszának beállítása

1. A fémkereső összeszerelve érkezik, ezért csak az elemet kell behelyezni.
2. A szár hosszának módosításához forgassa el a rögzítőgyűrűt az óramutató járásával ellentétes irányba.
3. Állítsa be a kívánt hosszúságot. Használat közben a keresőtekercs legyen párhuzamos a talajjal.
4. A beállított hossz rögzítéséhez forgassa a rögzítőgyűrűt az óramutató járásával megegyező irányba.
5. A szár lerövidítéséhez lazítsa meg a rögzítőgyűrűt, majd tolja a keresőfejet a markolat irányába.

Bekapcsolás és fémkeresés

Bekapcsolás: Bekapcsolás előtt tartsa távol a keresőtekercset minden fémtárgytól. Tolja a be-/kikapcsolót magától elfelé. A zöld jelzőfény mutatja, hogy a készülék be van kapcsolva. A fémkereső automatikus kalibrálású, ezért további beállítás nélkül, a legérzékenyebb keresési fokozaton használható.

Keresés: Lassan mozgassa a detektort jobbra-balra úgy, hogy a keresőtekercs végig vízszintesen, körülbelül **2 cm-rel a talaj felett** haladjon. Fémtárgy észlelésekor a készülék hangjelzést ad. Minél erősebb és hangosabb a jel, annál közelebb található a tárgy a keresőtekercshez. Erős jel esetén a jelzőfény is világítani kezd.

HASZNOS TANÁCSOK ÉS KÖRNYEZETVÉDELEM

További tudnivalók

Hol és mikor érdemes keresni?

A fémkeresővel a talaj alatt rejtőző fémtárgyakat fedezhet fel. Például a tengerparton vagy a saját kertjében is érdekes leleteket találhat, amennyiben az adott helyen a keresés megengedett.

Nagyobb eső után a talaj puhább és nedvesebb. A nedves föld jobban vezeti az elektromosságot, mint a száraz talaj, ezért ilyenkor kedvezőbbek lehetnek a feltételek a mélyebben fekvő tárgyak megtalálásához.

Vízállóság: A keresőtekercs ellenáll a víznek, és sekély vízben is használható. **A teljes készüléket ne merítse vízbe, különösen ne hosszabb időre.** A többi részt óvja a nedvességtől.

Lehetséges keresési helyek: homokos tengerpart (ahol kevesebb a zavaró jel, és könnyebb az ásás); saját kert vagy udvar; rokonok régebbi házainak környéke, kizárólag a tulajdonos engedélyével. Minden esetben tartsa be a helyi előírásokat.

Figyelmeztetés: A fémkeresőt nem katonai célokra és nem fegyverek hatástalanításával kapcsolatos feladatokra tervezték.

Tisztítás és tárolás

- Tisztítás előtt kapcsolja ki a készüléket, és vegye ki az elemet.
- A készülék külső felületeit kizárólag száraz kendővel tisztítsa. Ne használjon folyékony tisztítószert, mert az károsíthatja az elektronikát.
- Óvja a készüléket a portól és a nedvességtől. Hosszabb tárolás előtt távolítsa el az elemet.

Hulladékkezelés

A csomagolóanyagokat (például papírt, kartont) anyagfajtánként elkülönítve, a helyi hulladékkezelési szabályoknak megfelelően helyezze el.

Az elektromos és elektronikus készülékeket tilos a háztartási hulladékba dobni. A 2012/19/EU irányelvnek megfelelően az elhasználódott készülékeket külön kell gyűjteni és környezetkímélő módon újrahasznosítani.

A használt elemeket és akkumulátorokat se dobja a háztartási hulladékba. Vigye el azokat megfelelő elemgyűjtő pontra vagy az átvételt biztosító üzletbe. A veszélyes anyagot tartalmazó elemeken az áthúzott kuka jelzése mellett az anyag vegyjele is szerepelhet: **Cd** – kadmium; **Hg** – higany; **Pb** – ólom.

EU-megfelelőségi nyilatkozat

A Bresser GmbH a vonatkozó irányelveknek és szabványoknak megfelelő megfelelőségi nyilatkozatot adott ki. A nyilatkozat teljes szövege itt érhető el:
www.bresser.de/download/16506/CE/16506_CE.pdf

Gyártó: Bresser GmbH, Gutenbergstraße 2, 46414 Rhede, Németország.
Forrás: Bresser Junior – Metal detector, 16506, eredeti többnyelvű használati útmutató (2026. januári kiadás).