NATIONAL GEOGRAPHIC – Fémdetektor

Cikkszám: 9110550 | Az eredeti, 2025. márciusi kézikönyv magyar fordítása

Általános figyelmeztetések

- Gyermekek a készüléket csak felnőtt felügyelete mellett használhatják. A csomagolóanyagokat (például műanyag zacskókat és gumiszalagokat) tartsa gyermekektől távol, mert fulladásveszélyt jelenthetnek.
- A termék 3 évesnél fiatalabb gyermekek számára nem alkalmas!
- **Anyagi károk veszélye:** Ne szerelje szét a készüléket. Meghibásodás esetén forduljon a kereskedőhöz, aki szükség esetén a szervizközponttal egyeztet, és javításra továbbíthatja a terméket.
- **Áramütés veszélye:** A készülék elemmel működő elektronikus alkatrészeket tartalmaz. Gyermekek csak felnőtt felügyeletével használhatják. Kizárólag az útmutatóban leírt módon használja a készüléket, ellenkező esetben áramütés veszélye állhat fenn.
- **Vegyi égési sérülés veszélye:** Az elemeket tartsa gyermekektől távol. Behelyezéskor ügyeljen a megfelelő polaritásra. A kifolyt vagy sérült elemek a bőrrel érintkezve marási sérülést okozhatnak; szükség esetén viseljen megfelelő védőkesztyűt.
- **Tűz- és robbanásveszély:** Ne tegye ki a készüléket magas hőmérsékletnek. Csak az ajánlott elemeket használja. Ne zárja rövidre a készüléket vagy az elemeket, és ne dobja őket tűzbe. A túlzott hő és a helytelen kezelés rövidzárlatot, tüzet vagy robbanást okozhat.
- Csak az ajánlott elemeket használja. A lemerült vagy gyenge elemeket mindig teljesen új, azonos kapacitású elemkészletre cserélje. Ne keverjen különböző márkájú, típusú vagy kapacitású elemeket. Ha hosszabb ideig nem használja a készüléket, vegye ki belőle az elemeket.
- A nem újratölthető elemeket soha ne próbálja feltölteni, mert felrobbanhatnak.
- Az újratölthető elemeket kizárólag felnőtt felügyelete mellett szabad tölteni.
- Az újratölthető elemeket töltés előtt ki kell venni a játékból.
- A gyártó nem vállal felelősséget a helytelenül behelyezett elemek okozta károkért.

A csomag tartalma

Fémdetektor, használati útmutató.

Az elem behelyezése

Szükséges tápellátás: 1 db 9 V-os alkáli elem (nem tartozék).

Csavarhúzóval nyissa ki az elemtartó rekeszt, és vegye figyelembe a rekesz belsejében látható (+) és (−) polaritásjelölést. Ne erőltesse be az elemet fordított polaritással, mert ez károsíthatja a készüléket. Helyezze vissza az elemtartó fedelét, majd csavarhúzóval rögzítse a csavart.

A készülék részei

1. Be-/kikapcsoló; **2.** LED-visszajelző (zöld/piros); **3.** Elemtartó rekesz; **4.** Hangjelző (zümmögő); **5.** LCD-kijelző; **6.** Nyél; **7.** Rögzítőgyűrű; **8.** Keresőtekercs.

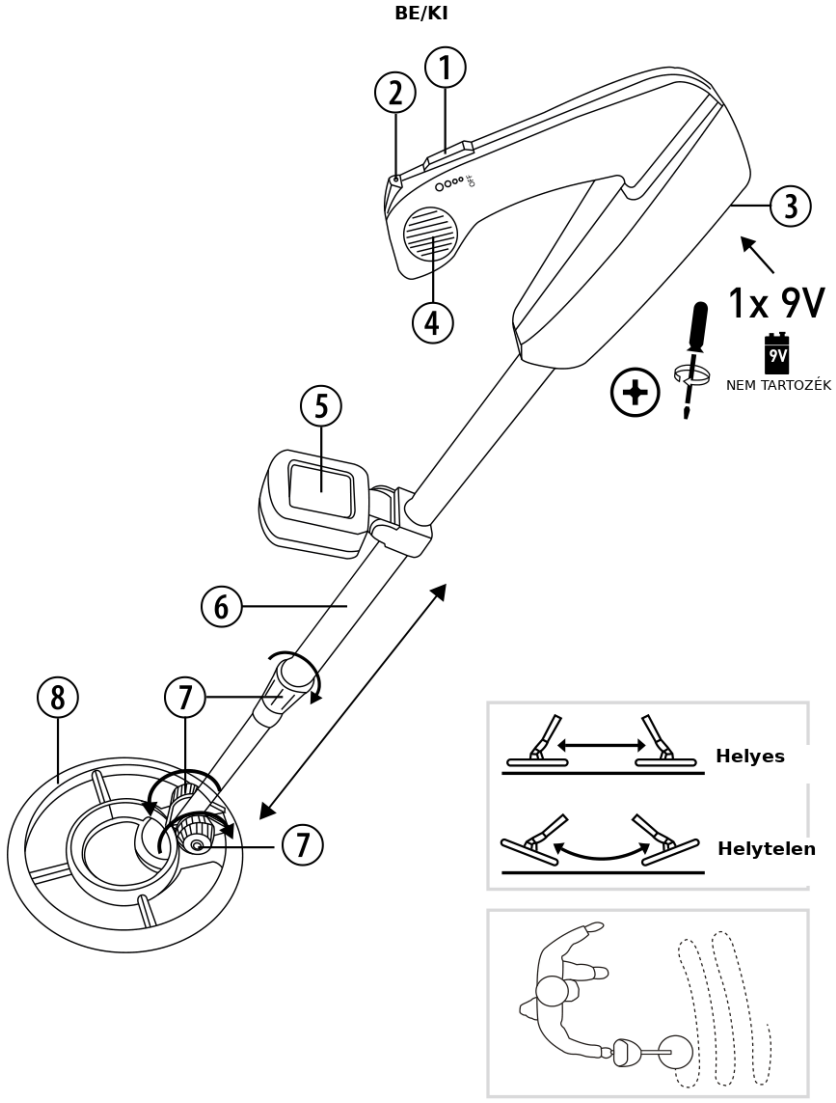

3

A készülék eredeti szerkezeti ábrája (1–8). A 9 V-os elem nem tartozék. A képen a helyes és helytelen keresőtekercs-tartás is látható.

A fémdetektoros keresés szabályai

1. A fémdetektorok használatára vonatkozó szabályok országonként eltérnek. A keresés megkezdése előtt tájékozódjon a helyi előírásokról és törvényekről.
2. Tartsa tiszteletben a magántulajdont, és a tulajdonos engedélye nélkül ne lépjen magánterületre.
3. Soha ne rongáljon meg történelmi vagy régészeti emlékeket.
4. Ha nem biztos a talált tárgy eredetében vagy jelentőségében, forduljon a helyi múzeumhoz vagy történelmi egyesülethez.
5. A kiásott gödröket mindig temesse be, és lehetőség szerint ne hagyjon károkat maga után.
6. A talált szemetet és hulladékot gyűjtse össze, és megfelelően ártalmatlanítsa.

Üzembe helyezés

1. A fémdetektort teljesen összeszerelve szállítják. Csak a (nem tartozék) elemet kell behelyezni.

2. A hossz beállításához forgassa el a nyélen található rögzítőgyűrűt az óramutató járásával ellentétes irányba.
3. Állítsa be a kívánt hosszt; használat közben a keresőtekercset a talajjal párhuzamosan tartsa.
4. A nyél beállított hosszának rögzítéséhez fordítsa el a rögzítőgyűrűt az óramutató járásával megegyező irányba.
5. A detektor rövidebbre állításához lazítsa meg a rögzítőgyűrűket, és helyezze a fejet a fogantyúhoz közelebb.

A fémdetektor használata

Bekapcsolás előtt tartsa a keresőtekercset fémtárgyaktól távol. Kapcsolja be a készüléket a kapcsoló önmagától elfelé történő elmozdításával. A zöld fény jelzi a bekapcsolt állapotot. A készülék automatikusan kalibrált, nincs szükség további beállításokra: a legérzékenyebb keresési fokozatban használható.

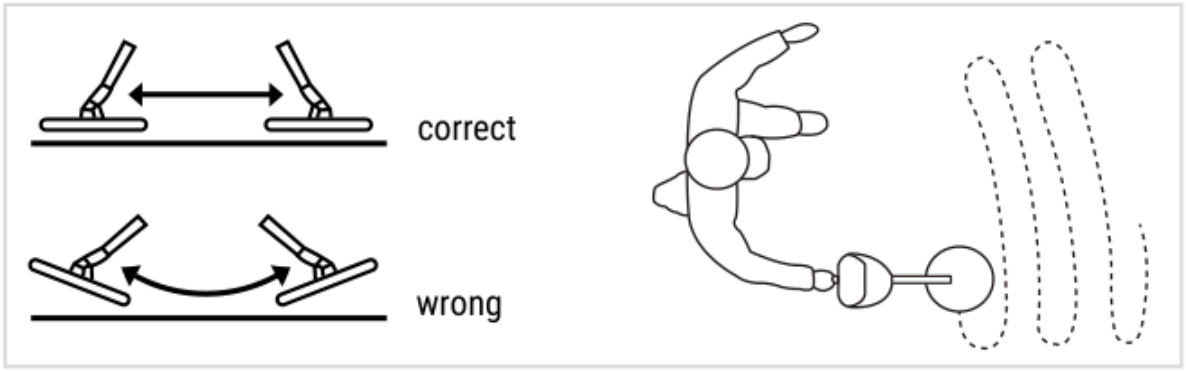

A keresőtekercset párhuzamosan mozgassa a talaj felett (helyes / helytelen); a kereséshez lassú, egyenletes oldalirányú mozdulatokat végezzen.

Fémtárgyak keresése közben lassan mozgassa a detektort jobbra és balra úgy, hogy a keresőtekercs vízszintesen, a talajtól megközelítőleg 2 cm magasságban maradjon. Fémtárgy észlelésekor hangjelzés hallható. Minél erősebb és hangosabb a hangjelzés, annál erősebb a jel, és annál közelebb lehet a tárgy a tekercshez. Erős jel esetén a visszajelző lámpa is világít. A fény- és hangjelzés együttesen segíti a keresést.

LCD-kijelző: Keresés közben a kijelző a keresés jelét mutatja. Fémtárgy észlelésekor a piros LED világít, hangjelzés hallatszik, és a találati jel jelenik meg. Ha a kijelzőn az elem lemerülését jelző ikon látható, ki kell cserélni az elemet.

Keresés Fémérzékelés Elemcsere

A keresés, a fémérzékelés és az elemcsere piktogramjai az eredeti kézikönyv szerint.

Fedezd fel játékosan a világot a fémdetektorral!

A fémdetektorral felfedezheted a föld alatt rejtőző fémtárgyakat. A tengerparton vagy a kertben számos helyen tehetsz érdekes felfedezéseket. A használat egyszerű: indulhat a felfedezőút!

Mikor célszerű fémet keresni?

Jó alkalom a fémdetektoros keresésre a nagyobb eső utáni időszak, amikor a talaj puha. A nedves talaj jobban vezeti az elektromosságot, mint a száraz, így nagyobb eséllyel találhatók meg a földbe temetett tárgyak. A keresőtekercs vízálló, és eső után sekély vízben is használható. A készüléket azonban ne merítse hosszabb időre víz alá. **Figyelem: kizárólag a keresőtekercs vízálló!**

Hol érdemes keresni?

1. Homokos parton: kevesebb a zavaró jel, és a kiásás is egyszerűbb.

2. Rokonok házainál, különösen régebbi épületeknél – kizárólag engedéllyel.

3. Saját elő- és hátsó kertben.

Figyelem: A fémdetektor nem katonai célra és nem robbanószerkezetek hatástalanítására készült.

Tisztítás és tárolás

- Tisztítás előtt válassza le a készüléket az áramforrásról (vegye ki az elemet).
- A készülék külsejét csak száraz kendővel törölje le. Ne használjon tisztítófolyadékot, mert az károsíthatja az elektronikát.
- Óvja a készüléket a portól és a nedvességtől.
- Ha hosszabb ideig nem használja, vegye ki belőle az elemet.

EK-megfelelőségi nyilatkozat

A Bresser GmbH a vonatkozó irányelveknek és szabványoknak megfelelő megfelelőségi nyilatkozatot állított ki. Az EU-megfelelőségi nyilatkozat teljes szövege: www.bresser.de/download/9110550/CE/9110550_CE.pdf.

Hulladékkezelés

A csomagolóanyagokat fajtájuk szerint (például papír, karton) elkülönítve gyűjtse. A szabályos ártalmatlanításról a helyi hulladékkezelő vagy környezetvédelmi hatóság ad tájékoztatást.

Az elektromos és elektronikus készülékek nem dobhatók a háztartási hulladékba. A 2012/19/EU irányelv alapján a használaton kívüli elektromos készülékeket külön kell gyűjteni és környezetbarát módon újrahasznosítani. A lemerült elemeket és akkumulátorokat a megfelelő elemgyűjtő pontokon kell leadni.

Az elemek és akkumulátorok nem helyezhetők a háztartási szemétbe. A használt elemeket a jogszabályoknak megfelelően, például elemgyűjtő ponton vagy kereskedelmi visszavételi helyen kell leadni.

A veszélyes anyagot tartalmazó elemeket áthúzott hulladékgyűjtő és vegyjel jelöli: **Cd** = kadmium; **Hg** = higany; **Pb** = ólom.

Garancia és szerviz

Az eredeti útmutató szerinti szokásos gyártói garanciális idő 2 év, a vásárlás napjától. A díszdobozon feltüntetett önkéntes, meghosszabbított gyártói garanciához a gyártó honlapján történő regisztráció szükséges. A teljes gyártói garanciális feltételek és a szervizinformációk: www.bresser.de/warranty_terms.