BRESSER Youngster – LCD-mikroszkóp

Cikkszám: 15024 | 3,5” színes LCD | Magyar használati útmutató

Biztonsági figyelmeztetések és életkori korlátozások

- **Figyelem!** 3 éves kor alatti gyermekek számára nem alkalmas: apró alkatrészek miatt fulladásveszély áll fenn; a készlet rendeltetésszerűen éles hegyeket és éleket tartalmaz.
- **Figyelem!** A termék csak **8 éves vagy annál idősebb** gyermekek számára alkalmas. A szülőknek és más felelős felnőtteknek szóló utasításokat be kell tartani. Őrizze meg a csomagolást, mert fontos információkat tartalmaz.

A használati útmutatóról

A készülék használata előtt olvassa el a biztonsági tudnivalókat és a kezelési útmutatót. Őrizze meg későbbi használatra, és a készülék továbbadásakor adja át az új használónak.

Általános biztonsági előírások

- **Fulladásveszély:** Tartsa a csomagolóanyagokat (műanyag zacskók, gumiszalagok) és a lenyelhető apró alkatrészeket a gyermekektől távol.
- **Vegyi égési sérülések:** A kifolyt akkumulátorfolyadék marási sérülést okozhat. Kerülje az érintkezést a bőrrel, szemmel és nyálkahártyával. Ha ez mégis megtörténik, az érintett területet azonnal öblítse le bő tiszta vízzel, és forduljon orvoshoz.
- **Áramütés veszélye:** A táp- és csatlakozókábeleket, hosszabbítókat és adaptereket ne hajlítsa meg, ne csípje össze és ne húzza meg erővel. Óvja a kábeleket az éles peremektől és a hőtől. Használat előtt ellenőrizze a készüléket, a kábeleket és a csatlakozásokat. Sérült eszközt vagy sérült tápkábelt ne használjon; a hibás részeket hivatalos szerviznek kell kicserélnie.
- **Anyagi kár veszélye:** A készüléket nem szabad szétszerelni. Meghibásodás esetén forduljon a kereskedőhöz, aki szükség esetén javításra továbbítja.
- Ne tegye ki a készüléket magas hőmérsékletnek, ne zárja rövidre, és ne dobja tűzbe. A túlmelegedés vagy a helytelen használat rövidzárlatot, tüzet, akár robbanást is okozhat.
- A számítógépes adatkapcsolatot addig ne szakítsa meg, amíg az összes adat átvitele be nem fejeződött. Ellenkező esetben adatvesztés történhet, amelyért a gyártó nem vállal felelősséget.
- A készülék két beépített lítium-polimer akkumulátort használ: **3,7 V / 1000 mAh és 3,7 V / 1500 mAh**. Ezek nem távolíthatók el és nem cserélhetők. Sérülés esetén javításért forduljon a kereskedőhöz.
- A készülék töltése kizárólag felnőtt felügyelete mellett történhet. Töltés közben a készüléket ki kell kapcsolni.
- A készülék nem vízálló: ne merítse vízbe, és ne tárolja nedves helyen.
- Ha a készülék működés közben lefagy vagy nem lehet kikapcsolni, nyomja meg a RESET gombot.

A csomag tartalma

Kézi mikroszkóp, talp, fogantyú, Petri-csészék, preparátumokat tartalmazó doboz, gyűjtődoboz, csipesz, pipetta, USB-C kábel.

A készülék részei

A. Be-/kikapcsoló; **B.** menü/forgatás/visszalépés; **C.** LED-fényerő szabályozása; **D.** következő/kicsinyítés; **E.** előző/nagyítás; **F.** megerősítés.

1. Kijelző; **2.** mikrofon; **3.** töltésjelző fény; **4.** USB-C töltőcsatlakozó 1; **5.** RESET (visszaállító) gomb; **6.** fókuszállító kerék; **7.** tárgyasztal magasságának beállítása; **8.** a megvilágított célkereszt fényerejének beállítása; **9.** mágneses tárgytartó; **10.** tárgyasztal; **11.** talp; **12.** SD-kártyanyílás; **13.** tárgyasztal magasságának beállítása; **14.** megvilágított célkereszt fényerejének beállítása; **15.** megvilágított célkereszt; **16.** hangszóró; **17.** USB-C töltőcsatlakozó 2.

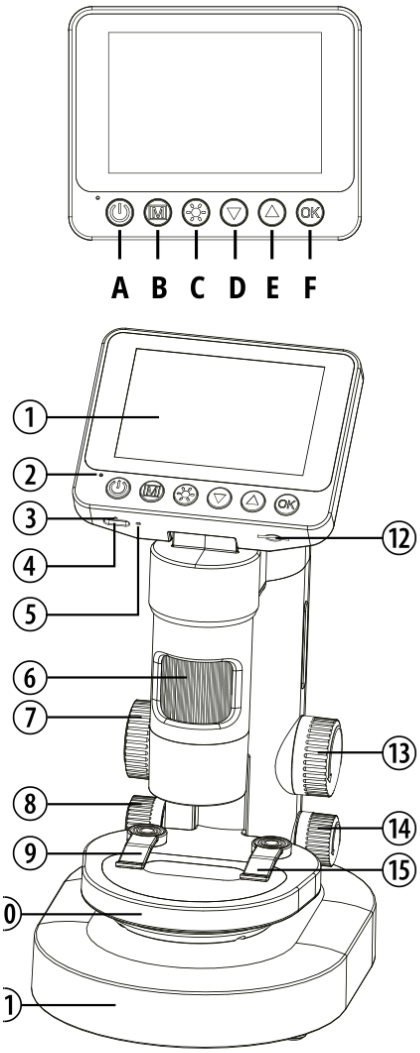

Az eredeti kezelőszerv-ábra. Az 1–17 jelöléseket a fenti magyar felsorolás magyarázza.

A gombok funkciói

A – Be-/kikapcsoló: Hosszan nyomva tartva bekapcsolja vagy kikapcsolja a készüléket. A képgalériában rövid megnyomással megnyitja a törlés menüjét.

B – Menü / forgatás / vissza: A menüben a nyílgombokkal választhat a fényképezés, videó, lejátszás és beállítások között; az OK gombbal hagyja jóvá a választást. A gomb hosszú megnyomása függőlegesen tükrözi a képet. A menüben a rövid megnyomás kilép a menüből.

C – LED-fényerő: Rövid nyomásokkal lépkedhet a fényerőfokozatok között: 1, 2, 3, 4, 5, 6, kikapcsolt állapot.

D – Következő / kicsinyítés: A menüben a következő opcióra lép, megfigyelés közben kicsinyít. Hosszú nyomással gyorsabban változtatja a nagyítást. A vezérlőképernyőn jelzett nagyítási tartomány: 100×–1000×.

E – Előző / nagyítás: A menüben az előző opcióra lép, megfigyelés közben nagyít. Hosszú nyomással gyorsabban változtatja a nagyítást. A vezérlőképernyőn jelzett nagyítási tartomány: 100×–1000×.

F – Megerősítés: A menüben rövid nyomás a választás jóváhagyására. Megfigyelés közben rövid megnyomással fényképet vagy videófelvételt készít.

Tartozékok

1. Petri-csészék; **2.** fogantyú; **3.** preparátumdoboz; **4.** gyűjtődoboz; **5.** csipesz; **6.** pipetta; **7.** USB-C kábel.

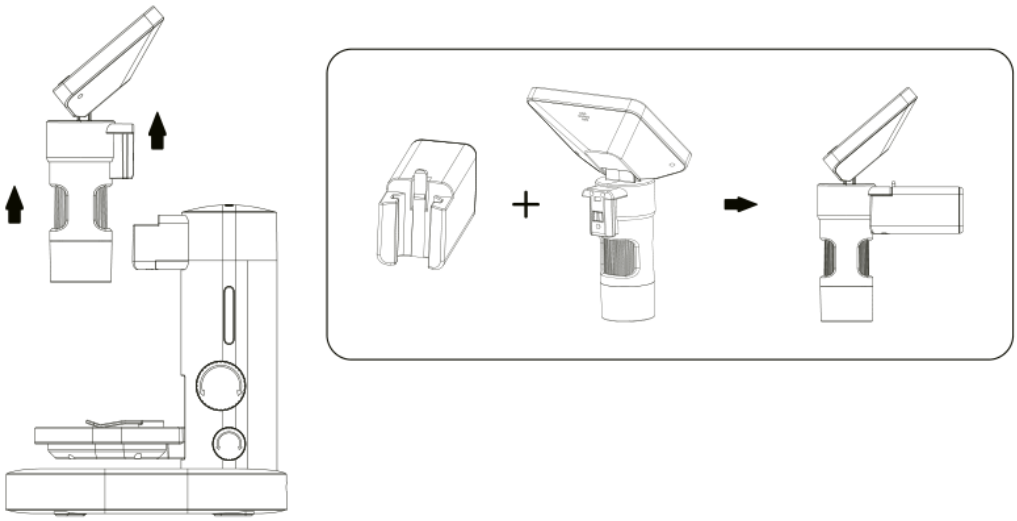

Az eredeti kézikönyv tartozékábrája.

Kézi mikroszkópként történő használat

- A mikroszkóp fő része levehető a talpról.
- A fogantyú a fő egységhez csatlakoztatva kézi mikroszkópként használható; ehhez illessze be a fogantyút a fő egységbe.
- Enyhén döntse lefelé a kijelzőt, majd a (B) menügombot tartsa lenyomva a kép függőleges tükrözéséhez. Ekkor a mikroszkóp távcsőként vagy nagyítóként is használható.

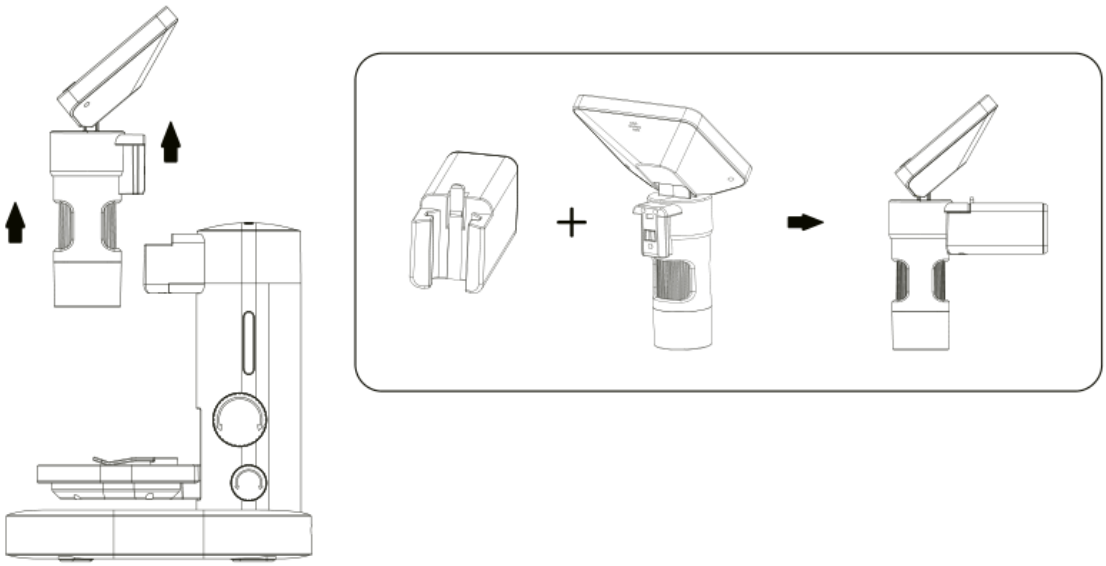

Az eredeti ábrák a mikroszkóp leemelését és a kézi egység fogantyúval való összeszerelését mutatják.

Memóriakártya behelyezése

A microSD/TF memóriakártyát a megfelelő irányban tolja be a kártyanyílásba, amíg a helyére kattan. Eltávolításhoz finoman nyomja meg a kártyát, várja meg, amíg kiugrik, majd húzza ki.

A készülék legfeljebb **128 GB** kapacitású kártyát támogat; 10-es vagy magasabb sebességosztály ajánlott. Használat közben ne helyezze be és ne távolítsa el a kártyát. Behelyezéskor ez válik alapértelmezett tárolóvá. A kártyán lévő korábbi adatok elveszhetnek, ezért készítsen előzetes biztonsági mentést. Ha a kártya nem kompatibilis, a menüben végzett formázást követően próbálja újra.

Adattárolás és -átvitel

Az USB-C kábel segítségével csatlakoztathatja a mikroszkópot számítógéphez vagy okostelefonhoz adatátvitel céljából, illetve kameraként is használhatja.

A kamera és a talp töltése

1. módszer: A kézi mikroszkóp és a talp külön is tölthető (az USB-C 1., illetve 2. csatlakozón át).

2. módszer: Ha a kézi mikroszkóp és a talp össze van csatlakoztatva, az egész készülék tölthető a talpon lévő **USB-C 2.** töltőcsatlakozón keresztül.

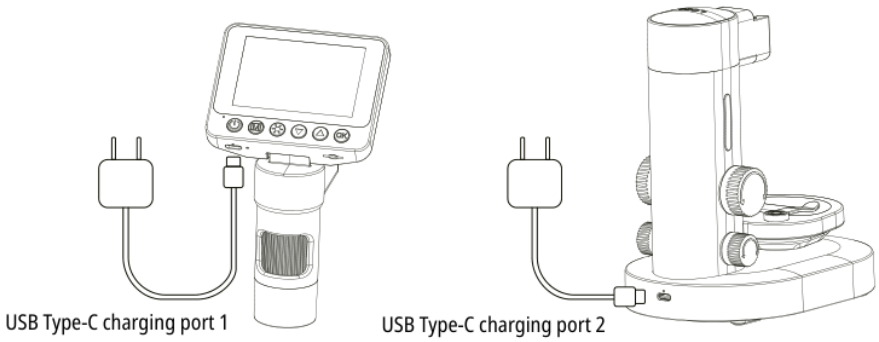

Method 2:
When the handheld microscope and base are connected, the entire device can be charged via the USB Type-C charging port 2.

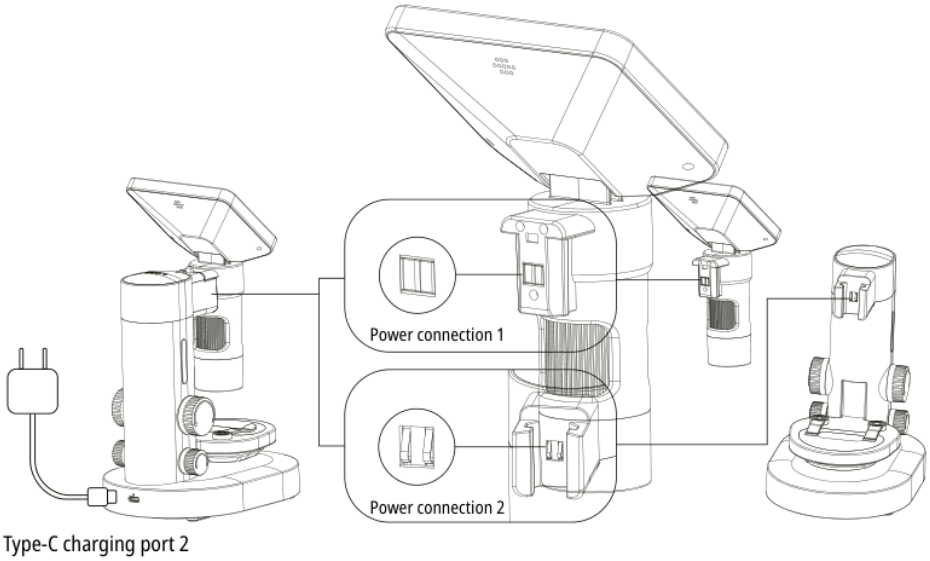

Az eredeti kézikönyv töltési ábrái: külön töltés, illetve összecsatlakoztatott egység töltése.

Alacsony töltöttség esetén használjon **5 V / 1 A** kimenetű töltőt. A töltés közbeni használat fokozhatja az akkumulátor elhasználódását és rövidítheti a készülék élettartamát. A töltés alatt a piros LED világít, a teljes

feltöltés után kialszik.

Műszaki adatok

Kijelző: 8,9 cm (3,5”) színes.
Funkciók: fényképezés, videófelvétel, asztali és kézi mikroszkóp, távcső, nagyító.
Optikai nagyítás: 11,4×–64,2×.
Digitális nagyítás: 22,8×–129,8×.
Képfelbontás: 3840 × 2160 / 1920 × 1080 pixel.
Videófelbontás: 1920 × 1080 / 1280 × 720 pixel.
Képformátum: JPG.
Videóformátum: AVI.
Képkockasebesség: 20–30 fps.
Memóriakártya: legfeljebb 128 GB microSD (nem tartozék).
Csatlakozó: USB-C.
Menünyelvek: DE, EN, CN, FR, PT, PL, NL, TR.
Méretek: 120 × 264,5 × 170 mm.
Tömeg: 540 g.

Kísérletek

A gyártó weboldalán különféle kipróbálható kísérletek találhatók, például sórákok keltetése és sókristályok készítése: www.bresser.de/downloads.

Tisztítási tanácsok

Tisztítás előtt válassza le a készüléket az áramforrásról (húzza ki a töltőkábelt). Csak száraz kendővel tisztítsa a külső felületeket; ne használjon folyékony tisztítószert. Óvja a portól és a nedvességtől. A mellékelt táskában vagy az eredeti csomagolásban tárolja.

EK-megfelelőségi nyilatkozat

A Bresser GmbH az alkalmazandó irányelvek és szabványok alapján megfelelőségi nyilatkozatot állított ki. Teljes szövege: www.bresser.de/download/15024/CE/15024_CE.pdf.

Hulladékkezelés

A csomagolóanyagokat elkülönítve gyűjtse; a helyi előírásokról a hulladékkezelő vagy környezetvédelmi hatóság ad tájékoztatást. Az elektromos készülék nem dobható a háztartási hulladékba. A 2012/19/EU irányelv alapján a régi készülékeket külön kell gyűjteni és környezetbarát módon újrahasznosítani. A használt elemeket a kijelölt gyűjtőpontokon kell leadni.

Ártalmatlanítás előtt az akkumulátort teljesen merítse le. A beépített akkumulátorok eltávolítását ne próbálja meg saját kezűleg.

Gyártói garancia és szerviz

Az eredeti dokumentum szerint a szokásos gyártói garanciális idő 2 év a vásárlástól. A csomagoláson feltüntetett meghosszabbított, önkéntes gyártói garanciához regisztráció szükséges. Feltételek és szerviz: www.bresser.de/warranty_terms.