BRESSER Youngster – Fémdetektor

Cikkszám: 16468 | Beépített akkumulátor, LCD-kijelző, USB-C töltés | Magyar útmutató

1. A használati útmutatóról

Ez a használati útmutató a készülék részét képezi. Használat előtt figyelmesen olvassa el a biztonsági előírásokat és a használati útmutatót. Őrizze meg az útmutatót későbbi használatra. Eladáskor vagy továbbadáskor adja át az új tulajdonosnak vagy használónak.

2. Általános biztonsági előírások

- Gyermekek a készüléket kizárólag felnőtt felügyelete mellett használhatják. A csomagolóanyagokat (műanyag zacskókat, gumiszalagokat stb.) tartsa gyermekektől távol: fulladásveszély!
- 3 éves kor alatti gyermekek számára nem alkalmas.
- **Anyagi kár veszélye:** Ne szerelje szét a készüléket. Meghibásodás esetén forduljon a kereskedőhöz, aki szükség esetén a szervizközpontba küldheti.
- **Áramütés veszélye:** A készülék áramforrásról (akkumulátorról) működő elektronikus alkatrészeket tartalmaz. Gyermekek kizárólag felnőtt felügyelete mellett használhatják. A használat kizárólag az útmutatóban leírtak szerint történhet.
- **Vegyi égési sérülés veszélye:** Az elemeket tartsa gyermekektől távol. Ügyeljen a helyes polaritásra. A kifolyt vagy sérült elemek a bőrrel érintkezve marási sérülést okozhatnak; szükség esetén viseljen védőkesztyűt.
- **Tűz- és robbanásveszély:** Ne tegye ki a készüléket magas hőmérsékletnek. Kizárólag ajánlott elemeket, illetve áramforrást használjon. Ne zárja rövidre az elemeket vagy a készüléket, és ne dobja őket tűzbe. A túlzott hő, illetve a nem megfelelő kezelés rövidzárlatot, tüzet vagy robbanást okozhat.
- Kizárólag az ajánlott elemeket használja. A gyenge vagy lemerült cserélhető elemeket teljesen új készletre kell cserélni; ne keverje a különböző márkájú vagy kapacitású elemeket. Hosszabb használati szünet idejére a cserélhető elemeket vegye ki. **A modell beépített, nem cserélhető akkumulátort tartalmaz;** lásd a műszaki adatokat.
- A nem újratölthető elemeket soha ne töltse fel, mert felrobbanhatnak.
- Az újratölthető elemek töltése csak felnőtt felügyelete mellett történhet.
- Az eltávolítható újratölthető elemeket töltés előtt ki kell venni a játékból; a készülékben lévő akkumulátor azonban a műszaki adatok szerint nem cserélhető.
- A gyártó nem vállal felelősséget a helytelenül behelyezett elemek okozta károkért.
- A játékot csak a használati útmutatóban feltüntetett jelöléssel ellátott berendezéshez szabad csatlakoztatni. A csatlakoztatási jelképeket az eredeti dokumentum 11. oldalának ábrája mutatja.
- A játékkal használt transzformátort, tápegységet vagy akkumulátortöltőt rendszeresen ellenőrizze: a kábelt, a csatlakozót, a burkolatot és az egyéb alkatrészeket. Sérülés esetén a javításig tilos használni.
- Ez a játék nem cserélhető akkumulátort tartalmaz.

3. A csomag tartalma

Fémdetektor, lapát, használati útmutató.

4. Műszaki adatok

Megnevezés: fémdetektor
Kijelző: 2,6 hüvelykes LCD
Anyag: ABS műanyag és alumínium nyél
Érzékenység: 8–10 cm
Keresőtekercs vízállósága: IP67
Jelfrekvencia: 3 kHz
Beépített újratölthető akkumulátor: 3,7 V, 1800 mAh
Bemenet: egyenáram, 5 V (DC 5 V)
Üzemi áram: legfeljebb kb. 90 mA (az eredeti útmutatóban: „Max. current ~ 90 mAh”)
Készenléti áram: 50 mA (az eredeti útmutatóban: „Standby current: 50 mAh”)
Üzemi feszültség: 3,7 V
Hőmérséklet-tartomány: −20 °C és +60 °C között
Méretek: 190 × 100 × 400–780 mm.

Az eredeti angol műszaki táblázat az áramerősséghez „mAh” egységet írt, ami kapacitás mértékegysége. A magyar szövegben a mértékegység értelmezése a német „mA” adattal összhangban szerepel; az eredeti jelölést fent zárójelben megőriztük.

5. A készülék részei

1. Behajtható keresőtekercs; **2.** keresőtekercs rögzítőanyája; **3.** állítható nyél; **4.** „LIGHT” kijelzővilágítás-kapcsoló; **5.** USB-C töltőcsatlakozó; **6.** LCD-kijelző; **7.** „POWER/RES” be-/kikapcsoló és visszaállító gomb; **8.** behajtható fogantyú; **9.** fogantyú rögzítőanyája.

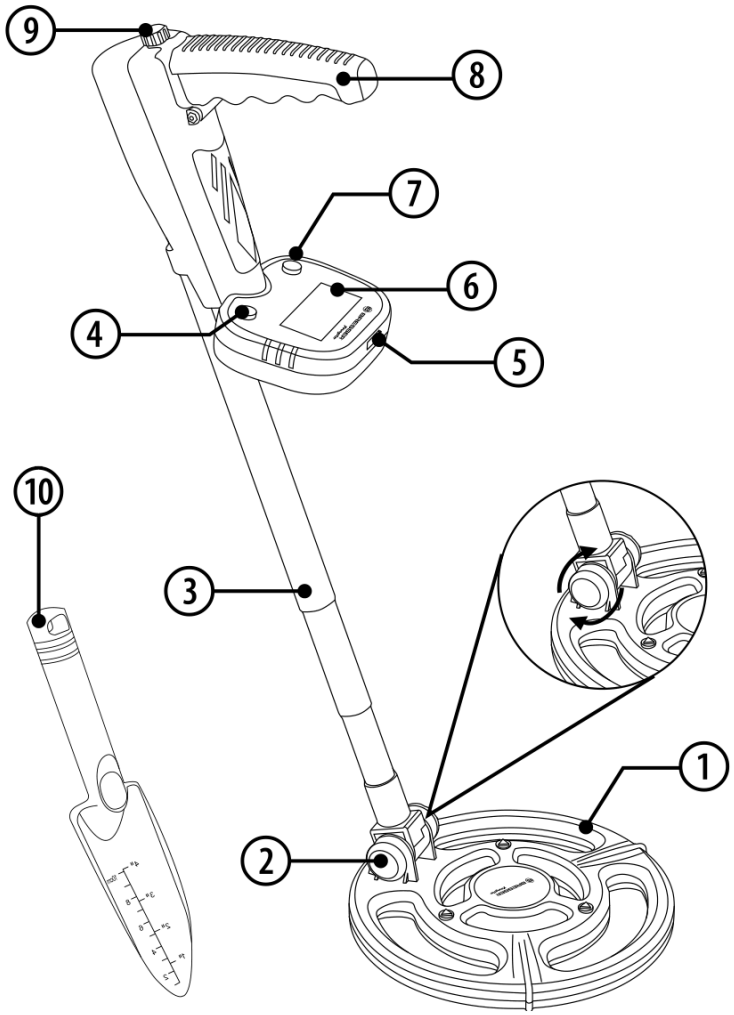

12

Az eredeti használati útmutató 12. oldaláról átvett, számozott kezelőszerv- és alkatrészábra.

6. A készülék töltése

1. Csatlakoztassa az USB-C kábel egyik végét a készülék töltőcsatlakozójához (5), a másik végét pedig egy megfelelő USB-töltőhöz vagy adapterhez.
2. A töltés megkezdésekor az USB-C csatlakozó melletti fény kéken világít.
3. A teljes töltöttséget zöld fény jelzi.

• **Biztonsági tudnivaló:** Töltés közben a fémdetektort nem lehet bekapcsolni. Ha a készülék bekapcsolt állapotban van, a töltés csatlakoztatásakor automatikusan kikapcsol.

7. A fémdetektoros keresés szabályai

1. A fémdetektorok használatára vonatkozó szabályok országonként eltérnek. A keresés előtt ellenőrizze a helyi jogszabályokat és előírásokat.
2. Tartsa tiszteletben a magántulajdont, a tulajdonos engedélye nélkül ne lépjen magánterületre.
3. Soha ne rongáljon történelmi vagy régészeti leleteket.
4. Ha nem biztos a talált tárgy természetében, forduljon a legközelebbi múzeumhoz vagy történelmi egyesülethez.

5. A kiásott gödröket temesse be, és ne hagyjon sérülést a környezetben.

6. Az összeszedett szemetet és hulladékot megfelelően ártalmatlanítsa.

8. Mikor érdemes keresni?

- Jó keresési időpont lehet a nagy eső utáni időszak, mert a talaj puhább. A nedves talaj jobban vezeti az elektromosságot, így könnyebb lehet a talajba temetett tárgyakat észlelni, mint száraz talajon.
- A keresőtekercs vízálló, és eső után sekély vízben is használható. A teljes készüléket azonban nem ajánlott hosszabb időre víz alá meríteni. **Figyelem: csak a keresőtekercs vízálló!**

9. Hol érdemes keresni?

1. Homokos parton, ahol kevesebb zavaró jel és könnyebb ásás várható.

2. Rokonok házainál, különösen régi épületeknél – az engedély birtokában.

3. Saját udvaron, elő- vagy hátsó kertben.

- **Figyelem:** Ez a fémdetektor nem katonai célokra és nem robbanószerkezetek hatástalanítására készült.

10. A fémdetektor használata

1. A fémdetektor összeszerelt állapotban érkezik.

2. A hossz beállításához mozgassa felfelé vagy lefelé az állítható nyélrészt.

3. Állítsa be a kívánt hosszúságot, és a keresőtekercset a talajjal párhuzamosan tartsa.

4. Bekapcsolás előtt tartsa a keresőtekercset fémtárgyaktól távol.

5. Indítás: tartsa lenyomva a „POWER/RES” gombot 3 másodpercig, majd nyomja meg ismét az indításhoz. A kijelző háttérvilágítása bekapcsol, ami a készülék bekapcsolt állapotát jelzi.

6. Kikapcsolás: tartsa lenyomva a „POWER/RES” gombot 3 másodpercig.

7. LCD-háttérvilágítás: a „LIGHT” gomb megnyomásával kapcsolható be vagy ki.

8. Keresés: lassan mozgassa a fémdetektort jobbra és balra, a keresőtekercset vízszintesen, körülbelül 2 cm-rel a talaj felett tartva. Fémtárgy észlelésekor riasztó hang hallható, és a kijelző jelerősségi oszlopainak száma a fémtárgyhoz közeledve nő. A sávok és a hangjelzések együtt segítik a föld alatti tárgyak felkutatását.

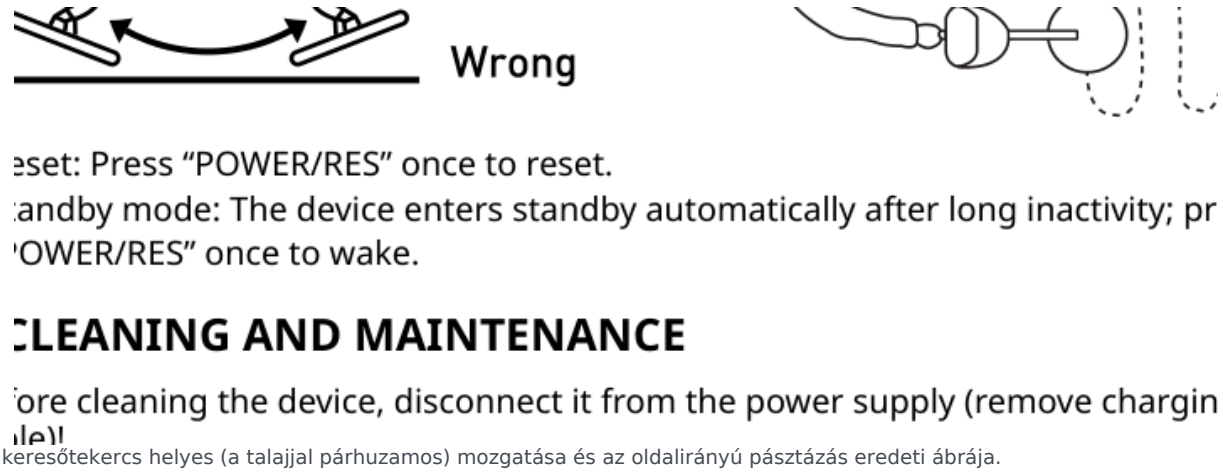

A keresőtekercs helyes (a talajjal párhuzamos) mozgatása és az oldalirányú pásztázás eredeti ábrája.

9. Visszaállítás: a „POWER/RES” gomb egyszeri megnyomásával visszaállítható a készülék.

10. Készenléti üzemmód: hosszabb inaktivitás után a készülék automatikusan készenléti állapotba lép; a „POWER/RES” gomb egyszeri megnyomásával újra aktiválható.

11. Tisztítás és karbantartás

- Tisztítás előtt válassza le a készüléket az áramforrásról: húzza ki a töltőkábelt.
- A készüléket kívülről kizárólag száraz kendővel tisztítsa. Az elektronika károsodásának elkerülése érdekében ne használjon tisztítófolyadékot.
- Óvja a készüléket a portól és a nedvességtől.

12. Hulladékkezelés

A csomagolóanyagokat anyagfajtájuk szerint (papír, karton stb.) elkülönítve gyűjtse. A helyes hulladékkezelésről a helyi hulladékkezelő vagy környezetvédelmi hatóság nyújt tájékoztatást.

Ne dobja az elektromos készülékeket a háztartási szemétbe! A 2012/19/EU irányelv alapján a használaton kívüli elektromos és elektronikus készülékeket elkülönítetten kell gyűjteni, és környezetbarát módon kell újrahasznosítani.

13. EK-megfelelőségi nyilatkozat

A Bresser GmbH az alkalmazandó irányelveknek és szabványoknak megfelelő megfelelőségi nyilatkozatot állított ki. Teljes szöveg: www.bresser.de/download/16468/CE/16468_CE.pdf.

14. Gyártói garancia és szerviz

Az eredeti útmutatóban szereplő szokásos gyártói garanciális idő 2 év a vásárlástól. A díszdobozon feltüntetett hosszabb önkéntes gyártói garanciához a gyártó honlapján történő regisztráció szükséges. Feltételek és szervizinformációk: www.bresser.de/warranty_terms.